Reisopack®

Strappingtechnologies

AT 1910

El sistema de flejado más rápido y fiable

Flejadora
Automática de mesa

1910

Reisopack®

AT 1910

Flejadora
Automática de mesa

Panel de control de la AT 1910 con regulador digital LED para ajustar la tensión (imagen de la versión opcional con enhebrado automático).

Máquina flejadora automática de alta velocidad y máxima eficiencia para fleje de Polipropileno o Poliéster.

- Regulador digital LED para ajustar la tensión.
- Arco estándar de 850x600 mm (otras medidas opcionales)
- Interruptor de inicio de ciclo automático por proximidad al ubicar el paquete en la mesa.
- Mesa equipada con bisagras para ofrecer un fácil acceso al cabezal.
- Compatible con fleje de Polipropileno y de Poliéster.
- Control electrónico de toda la operación de tensión, soldadura, corte y lanzamiento del fleje.
- Equipada con temporizador para el enfriamiento de la soldadura para mejorar la calidad del sellado, especialmente en paquetes duros (madera, hierro, etc.).
- Eyector de fleje en flejadas en vacío y puesta a punto automática para nuevo inicio de ciclo.
- Ligera y cómoda de trasladar al estar equipada con ruedas giratorias.

OPCIONES:

- Disponible en multitud de medidas de arco.
- Enhebrado automático.
- Sistema eyector de fleje residual al agotar la bobina.

La versión opcional con la función de enhebrado automático permite realizar la puesta a punto de la máquina de forma fácil y con sólo pulsar un botón.

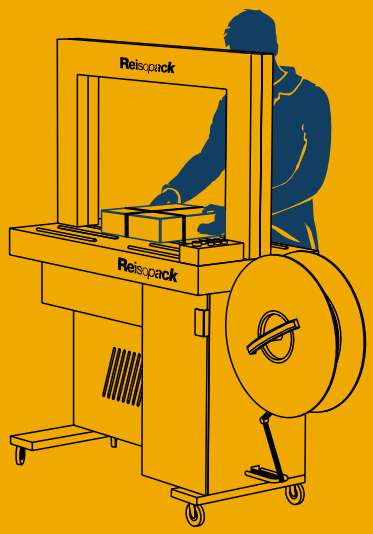

La AT 1910 permite un flejado rápido y fiable.

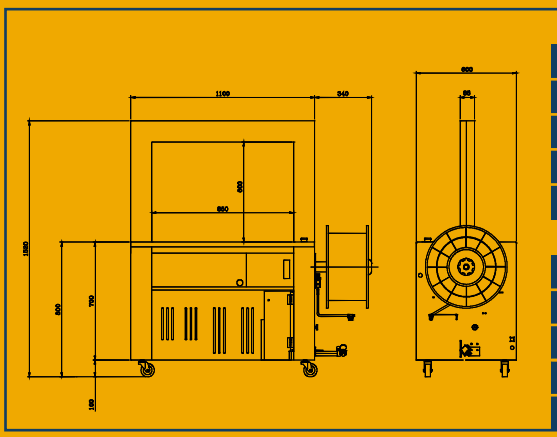

CARACTERÍSTICAS GENERALES

VOLT. REQUERIDO:	220 V / 230 V · 50 / 60 Hz. Monofásica.
CONSUMO:	0,72 Kw.
PRODUCCIÓN APROX.:	24 flejadas / minuto.
DIMENSIONES DE LA MÁQUINA:	1210 X 720 X 1710 mm. (228 Kg)
ALTURA DE LA MESA:	800 mm.

ESPECIFICACIONES TÉCNICAS

ANCHO DEL FLEJE:	9-12-15,5 mm. (debe ser ajustado en fábrica).
RANGO DE TENSIÓN:	15~75 Kgs.
SOLDADURA:	Mediante resistencia eléctrica.
Temperatura de soldadura y tiempo de enfriamiento regulables.	
DIÁMETRO INTERNO DE LA BOBINA:	200 mm.

Edición 12/14 -El fabricante se reserva el derecho de introducir modificaciones sin previo aviso

Flejadora
Automática de mesa

1910

Reisopack s.l.

Polígono Industrial "Z"
C/ De la Premsa, 3
08150 Parets del Vallès (Spain)

Tel. 935 735 340 · Fax 935 624 186
http: //www.reisopack.com
E-mail: reiso@reisopack.com

Servicio atención al cliente: **935 735 340**